Modellazione Solida
Esercitazione sulle strategie di modellazione ordinata

SAPIENZA
UNIVERSITÀ DI ROMA

Esercizio

Definire la sequenza di modellazione del componente qui rappresentato specificando per ciscuna feature indicata dalle frecce: tipo e estensione, piano di definizione profilo, profilo e relativi vncoli.
Per semplicità definire una terna di riferimento congruente con quella del modello solido e indicare sul disegno I piani di appoggio dei profili.
Nel caso di quote non presenti procedere in proporzione.
Successivamente realizzare la messa in tavola

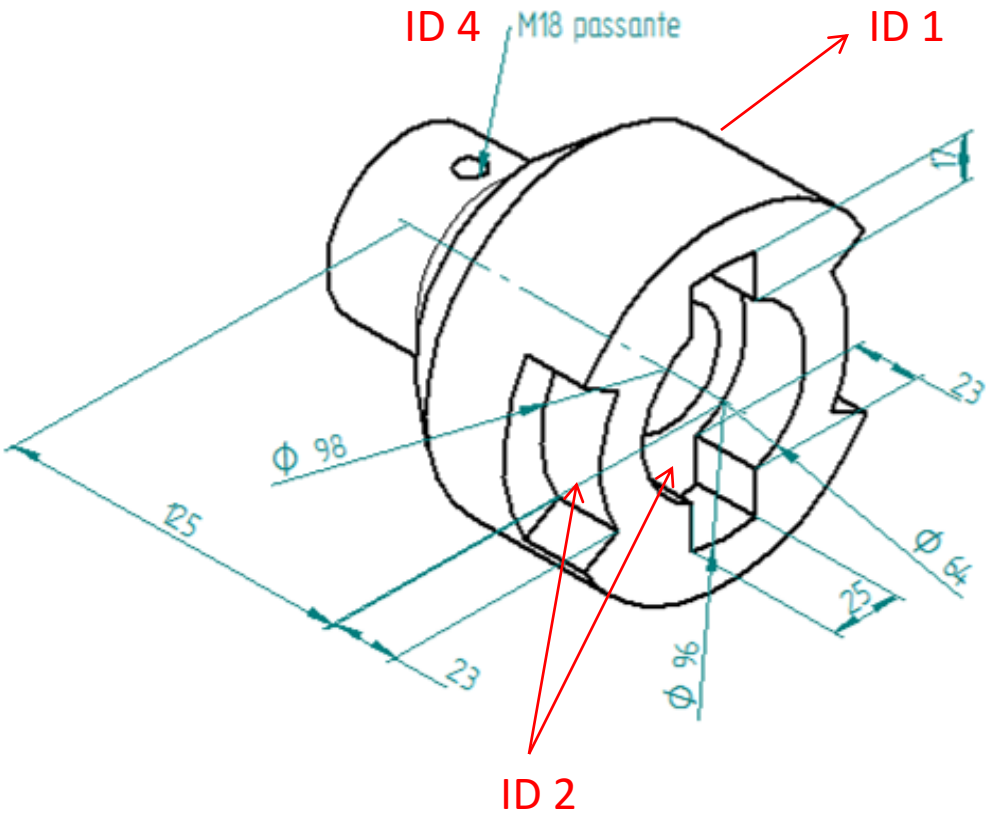

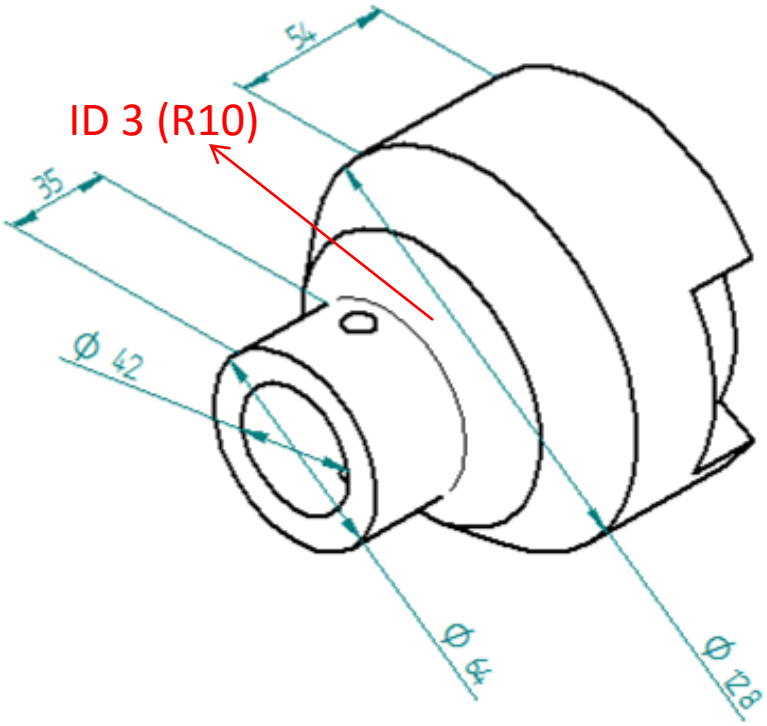

Esercizio

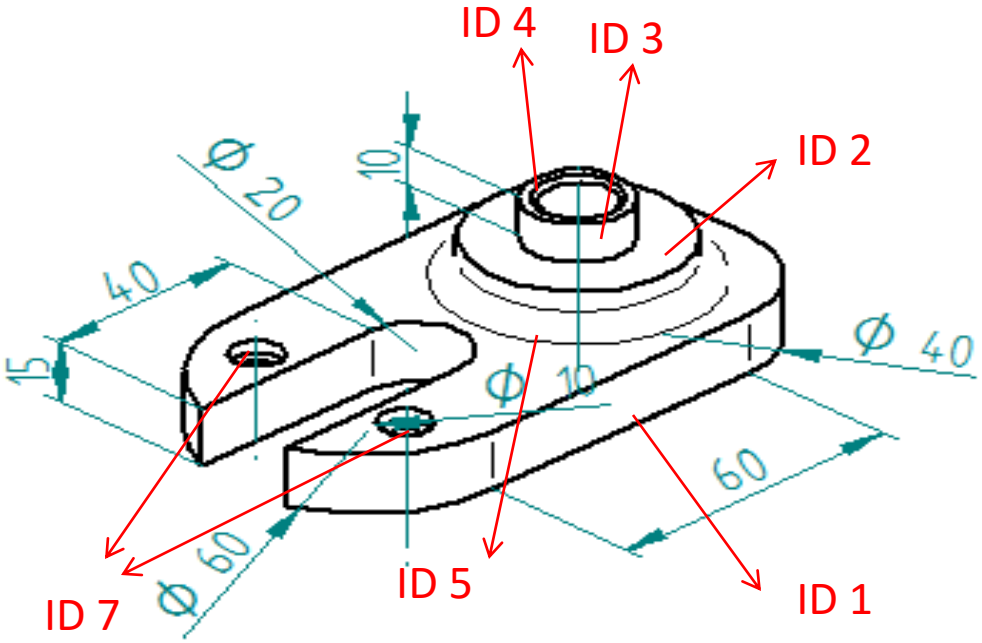

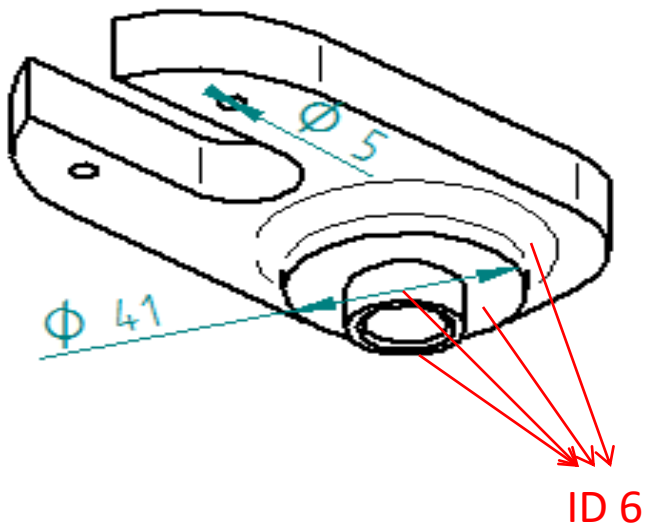

Definire la sequenza di modellazione del componente qui rappresentato specificando per ciscuna feature indicata dalle frecce: tipo e estensione, piano di definizione profilo, profilo e relativi vncoli.
Per semplicità definire una terna di riferimento congruente con quella del modello solido e indicare sul disegno I piani di appoggio dei profili.
Nel caso di quote non presenti procedere in proporzione.

Successivamente realizzare la messa in tavola